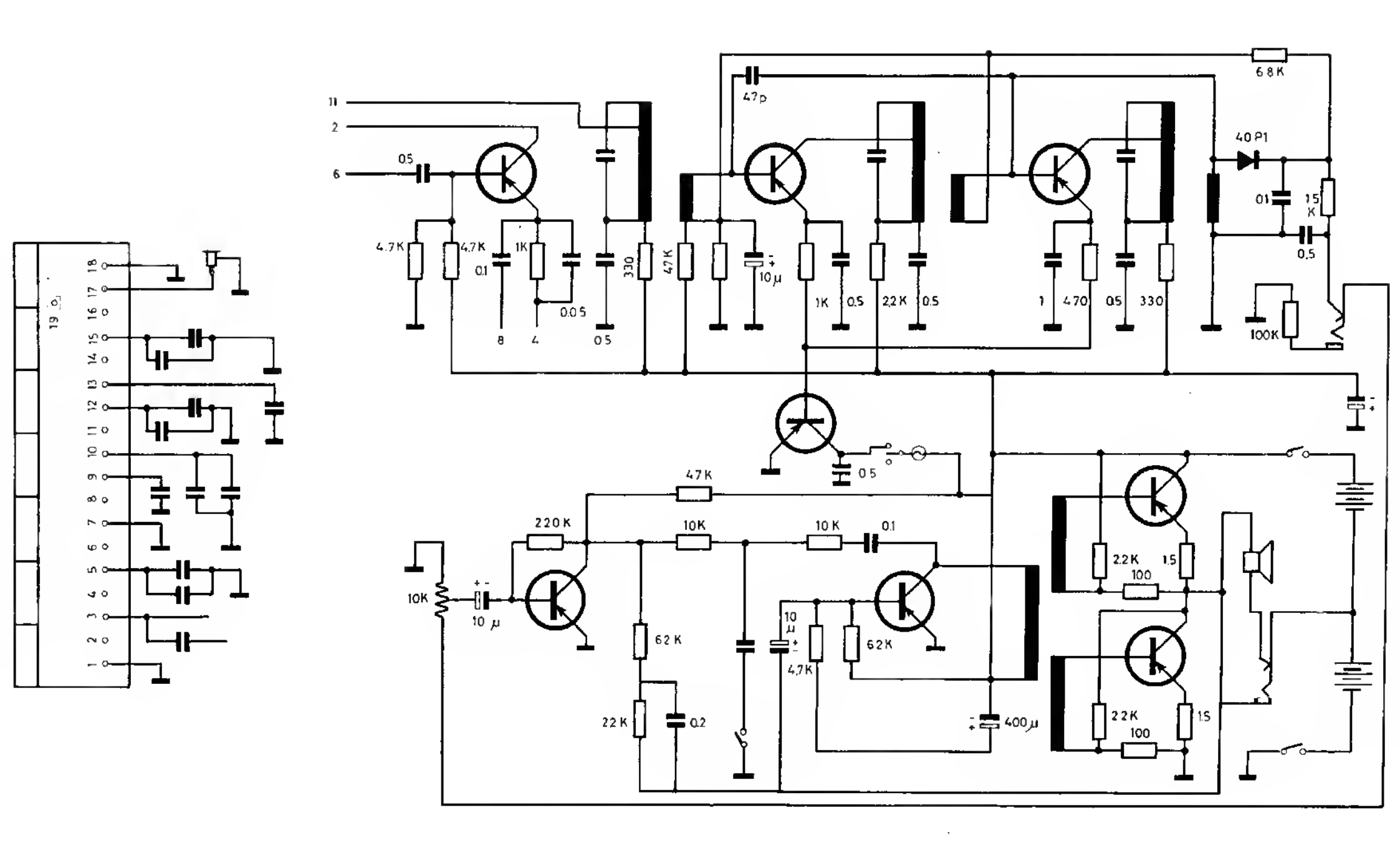

SCHEMA ELETTRICO DEL RADIORICEVITORE G.B.C. AR/40 VARITRON